SOCLES PORTE-FUSIBLE NH 1000 VDC

- Socles pour fusibles à couteaux NH pour des tensions jusqu'à 1000 VDC.
- Réalisés en matériaux plastiques auto-extinguibles à haute tenue en température.
- Contacts en cuivre argenté. Fixation par vis ou sur rail DIN. Raccordement par vis.
- Possibilité de monter des accessoires pour réalisation de socles IP20 ou de socles multipolaires.

NORMES
- IEC/EN 60269-1
- IEC/EN 60269-2
- UL 4248-1
- UL 4248-18

DIRECTIVES

CARAC. TECHNIQUES
• Page 68

SOCLE PORTE-FUSIBLES NH 1000 VDC

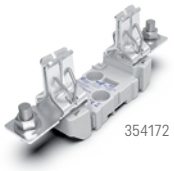
354172

Taille	Pôles	In (A)	Référence	U (V)	Fixation	Cond.
T1	Unipolaire	250	**354172**	1000	Rail/Vis	3

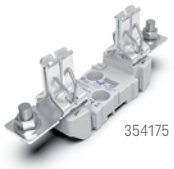
354175

Taille	Pôles	In (A)	Référence	U (V)	Fixation	Cond.
T2	Unipolaire	400	**354175**	1000	Rail/Vis	3

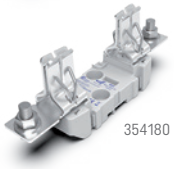
354180

Taille	Pôles	In (A)	Référence	U (V)	Fixation	Cond.
T3	Unipolaire	500	**354180**	1000	Rail/Vis	3

ACCESSOIRES POUR SOCLE NH TAILLES 1 - 2 - 3

Taille	Cloison de séparation	Intercalaire	Cache borne	Couvercle Fusible
T1	326200 / 326201*	325250	325005	325018
T2	326250	325400	325003	325020
T3	326630	325630	325007	325025
Cond.	2	2	6	3

(*) : la cloison 326201 se fixe directement sur le socle sans intercalaire.

MICRO MONTÉ SUR FUSIBLES AVEC ACCESSOIRES IP20

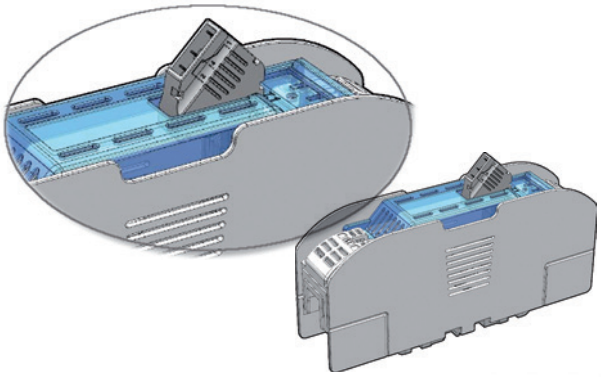

SYSTÈME DE MONTAGE DES ACCESSOIRES

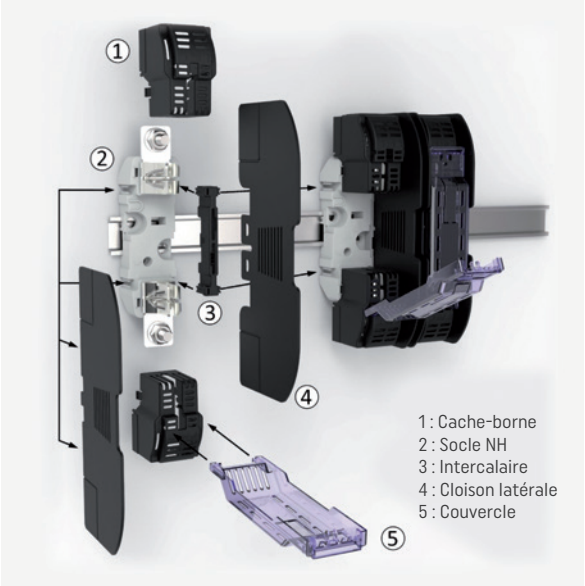

TÉLÉCHARGEZ
NOS FICHES TECHNIQUES
www.dfelectric.fr