SOCLES PORTE-FUSIBLES
MINIATURES 5x20

NORMES
IEC 60127
EN 60127

RoHS COMPLIANT

- Socles porte-fusibles pour fusibles miniatures.
- Versions avec contacts de type mâchoire ou à puits pour montage en façade ou de type aérien.

SOCLES PORTE-FUSIBLES 5x20

1106 F/2P

RÉFÉRENCE	Type	IP	Montage	In (A)	U (V)	Cond.
RSP4	-	IP20	Rail DIN	6,3	250	25
515020	PTF/30	IP40	Montage frontal Bouchon à vis externe	10	250	10
515025	PTF/35	IP40	Montage frontal Bouchon à vis interne	10	250	10
515045	PTF/45	IP20	Circuit imprimé Bouchon à baïonnette (H)	10	250	10
515060	PTF/15	IP00	Circuit imprimé	6,3	250	10
515061	BS140NA	-	Capot pour 515060	6,3	250	10
516045*	PTF80	IP00	Quart de tour avec câbles	10	250	10
1106 F/1P	1 pôle	IP 20	Fixation par vis	10	250	10
1106 F/2P	2 pôles	IP 20	Fixation par vis	10	250	10
1106 F/3P	3 pôles	IP 20	Fixation par vis	10	250	10
1106 F/4P	4 pôles	IP 20	Fixation par vis	10	250	10

(*) Pour fusibles 5x20 et 6x32. Livrés démontés.

SOCLES PORTE-FUSIBLES
DIMENSIONS

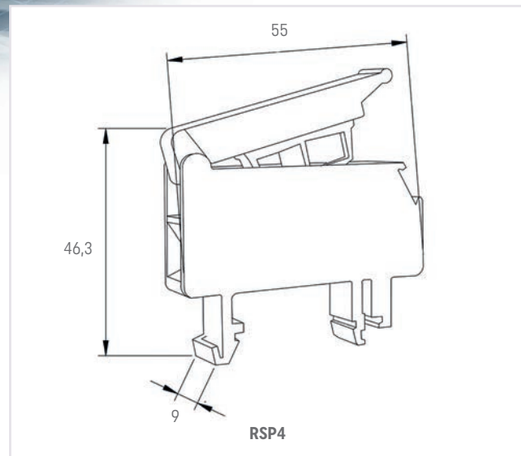

RSP4

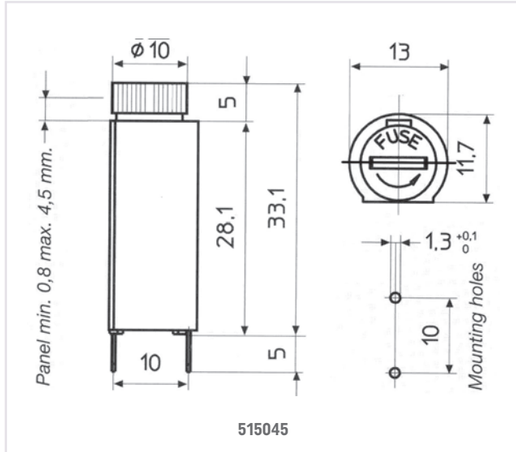

515045

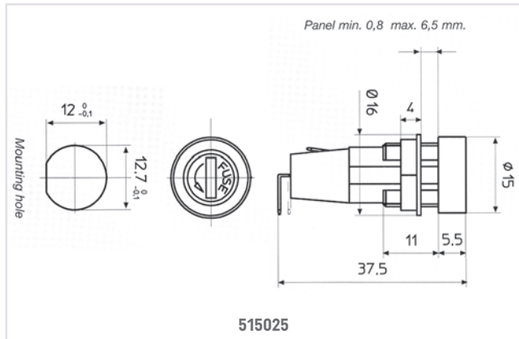

515025

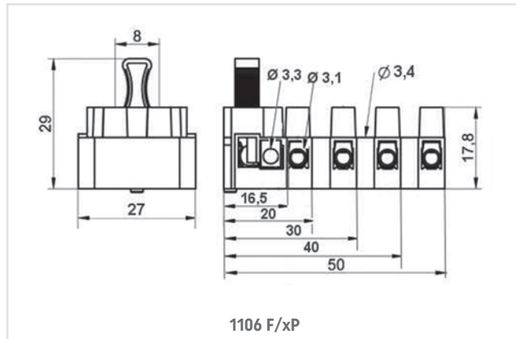

1106 F/xP

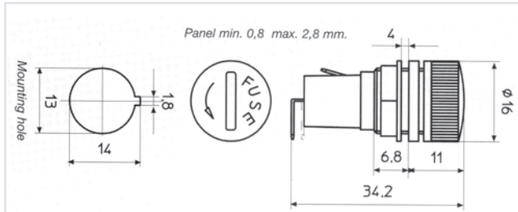

515020

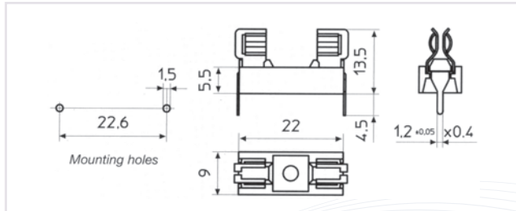

516060

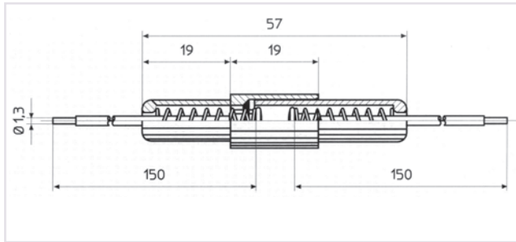

SCANNEZ ICI
POUR + D'INFOS !